VISTA SUPERIOR / TOP VIEW

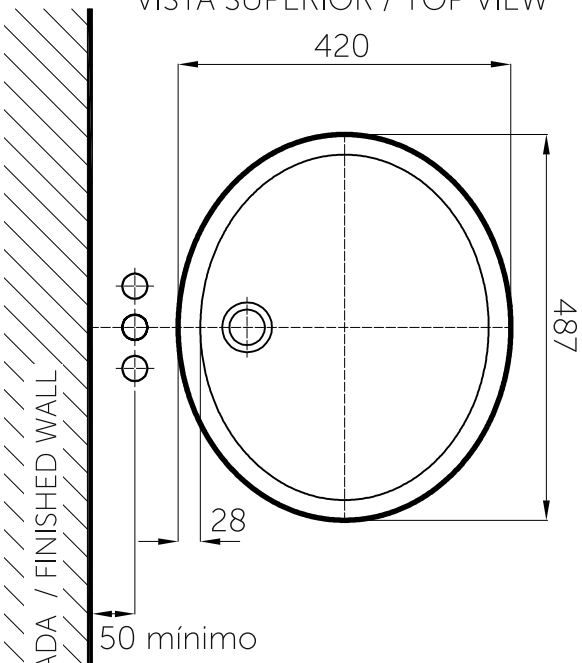

Detalle del clip de montaje

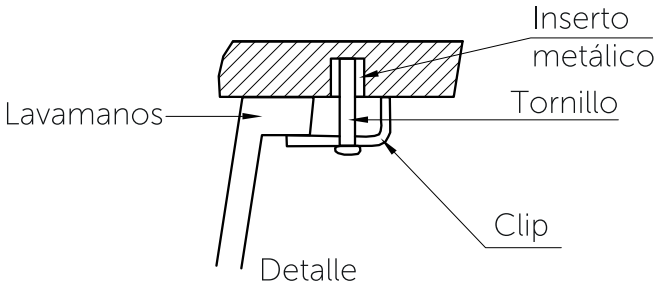

Referirse a las instrucciones que se adjuntan con el juego para información adicional.

VISTA LATERAL / LATERAL VIEW

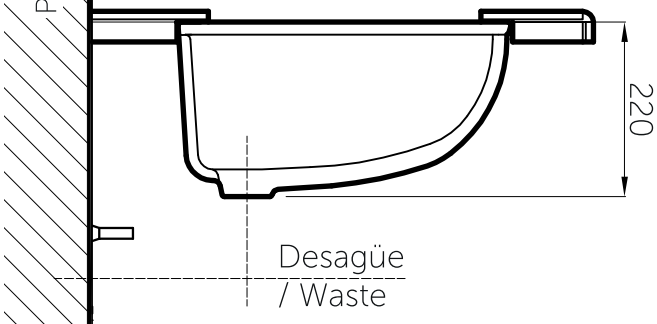

VISTA FRONTAL / FRONT VIEW

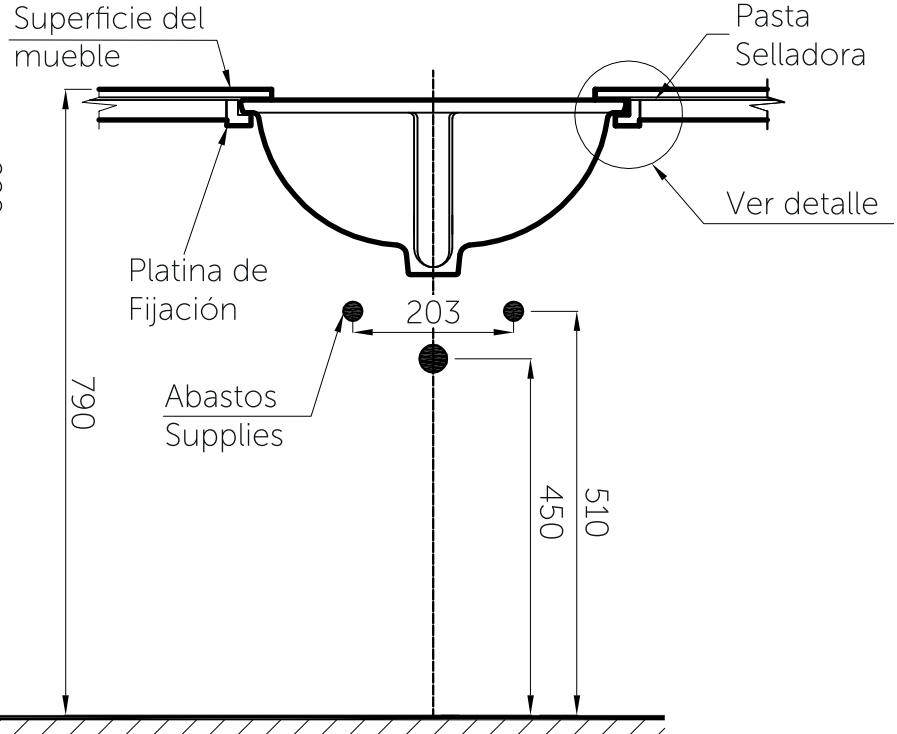

PISO TERMINADO / FINISHED FLOOR